绝对式冗余安全编码器

简介

- 绝对式冗余安全编码器
- 界面接口方式 CANopen Safety 或 CANopen 冗余式
- 可用于性能等级高达 PLd 级的应用
- 可提供经过盐雾测试的外壳
- 高电磁兼容性
- 可提供带特殊回转环的功能
- 使用 PURE.MOBILE 技术

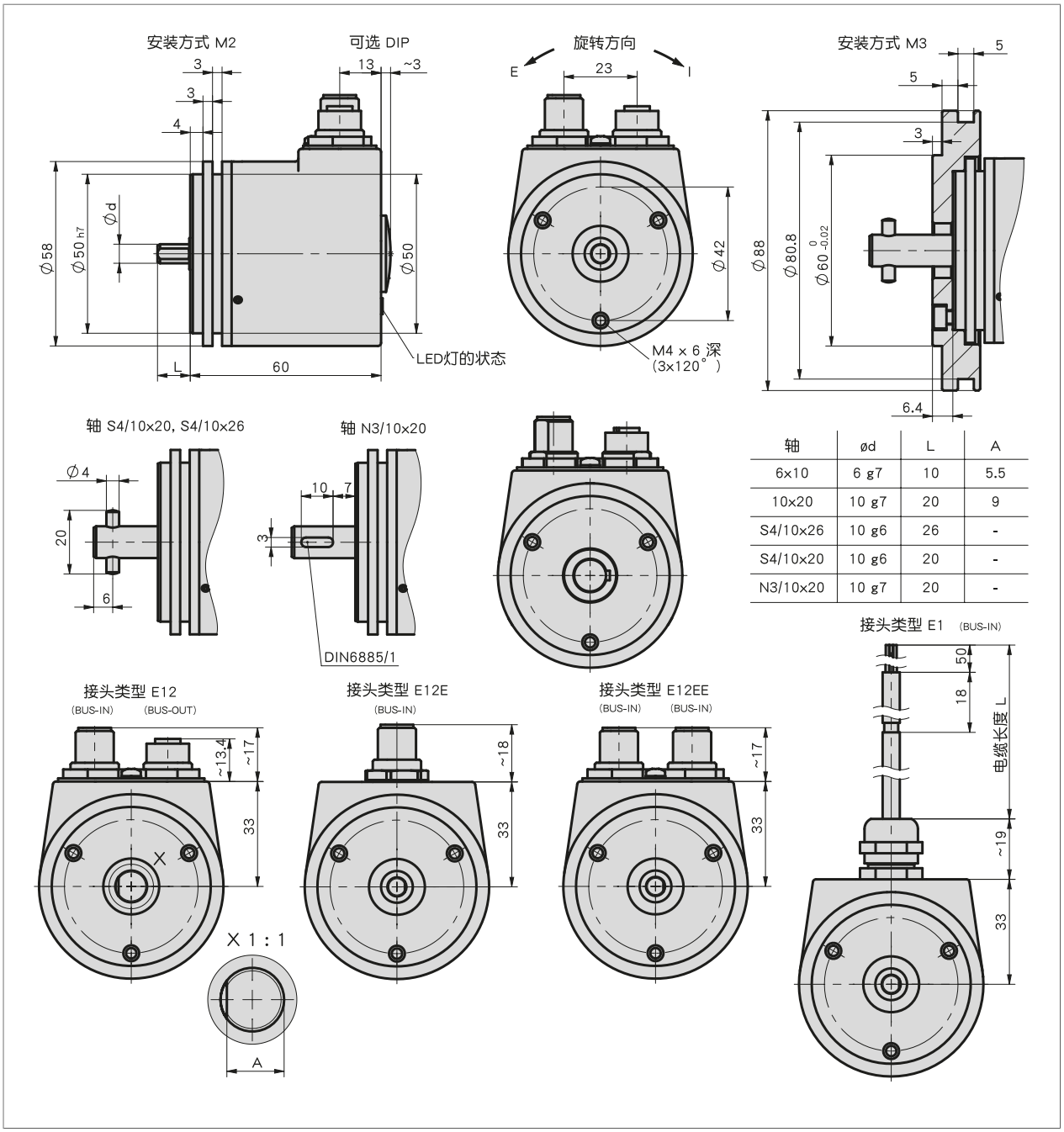

轴	ød	L	A
6x10	6 g7	10	5.5
10x20	10 g7	20	9
S4/10x26	10 g6	26	-
S4/10x20	10 g6	20	-
N3/10x20	10 g7	20	-

机械参数

特征	技术数据	补充
轴	不锈钢	
法兰	铝	
外壳	压铸铝	KTL 涂层
转速	≤6000 min-1	IP65
	≤3000 min-1	IP67
转动惯量	≤8 gcm#	
启动扭矩	≤2 Ncm 在 20 ° C 时	
轴负载	≤80 N	径向
	≤40 N	轴方向
电缆护套	聚氯乙烯	连接方式 E1
安装方式	伺服法兰	
电缆曲率半径	>25 mm	接口方式为 E1，静态式
重量	~0.35 kg	

电气数据

特征	技术数据	补充
工作电压	8 … 36 V DC	反极性保护
电流消耗	20 mA 在 36 V 时	每个编码器
	28 mA 在 24 V DC 情况下	每个编码器
	76 mA 在 8 V 时	每个编码器
功率消耗	≤800 mW	无载荷，每个编码器
参数存储器	10^{10} 次循环	也适用于校准过程
状态指示	2 个三色 LED 灯（红色/绿色/黄色）	设备状态或 CAN 状态
负荷能力	±60 V	CAN 接口方式
接口	根据 ISO 11898-1/2 标准，不带电子隔离功能	CANopen, CiA 301, CiA 303, CiA 305, CiA 406
	根据 ISO 11898-1/2 标准，不带电子隔离功能	CANopen Safety, CiA 301, CiA 303, CiA 305, CiA 406, EN 50325-5
地址	1 … 127	节点号码-ID，通过 SDO 或层设置服务（LSS）设置
波特率	20 kbit/s	
	50 kbit/s	
	125 kbit/s	
	250 kbit/s	
	500 kbit/s	
	800 kbit/s	
	1 Mbit/s	
参数	依照 CiA DS-301, DS-406, DS-303 第3部分, EN 50325-5	CANopen Safety
	根据 CiA DS-301, DS-406,DS-303 第3部分	CANopen
周期循环时间	1.5 ms, 典型式	
开关时间	<150 ms	
连接方式	1 个 M12 插拔连接器（A 编码）	5 针，1 个插头（连接类型 E12E），编码器内部连接
	2 个 M12 插头连接器（A 编码）	5 头，1 个插头，1 个插口（连接方式为 E12），编码器内部连接
	2 个 M12 插头连接器（A 编码）	5 针，2 个插头（连接方式 E12EE），编码器非内部连接
	开放的电缆末端	连接方式为 E1，编码器内部连接

系统数据

特征	技术数据	补充
扫描	磁性	
分辨率	14 bit	16384 步骤/转
测量范围	1 rotation(s)	单圈
	4096 rotation(s)	
故障率	206.1 年份(s)	在 40 ° C (MTBF) 时根据 SN 29500 标准
	580 年份(s)	在 60 ° C (MTTFd) 每道
	196 FIT	在 60 ° C (PFH) 时，1 FIT = 1.0 E 09 1/h
故障检测	77 %	在 60 ° C (DCavg) 根据 ISO13849-1，附件 E.2
许可	E1	根据 UN ECE R10 标准的批准号.: E1*10R05/01*8898*00

环境条件

特征	技术数据	补充
环境温度	-40 … 85 ° C	
储存温度	-40 … 85 ° C	
相对湿度	100 %	允许凝露
EMV	按照 EN 61000-6-2 标准	抗干扰性 / 影响度
	按照 EN 61000-6-4 标准	干扰发射 / 放射量
防护等级	IP65	按照 EN 60529 标准， 已安装匹配的插头
	IP67	按照 EN 60529 标准
耐冲击性	500 m/s², 11 ms	EN 60068-2-27, 半正弦, 3 轴 (+/-), 每3次冲击
耐振动性	100 m/s², 10 … 2000 Hz	按照 EN 60068-2-6 标准, 每 10 个循环
盐雾测试	清晰度 4	按照 EN 60068-2-52 标准 (环境条件 SN)

可选, PURE.MOBILE 传感器套件

■ 倾角传感器

特征	技术数据	补充
分辨率	0.01°	
测量范围	360°	1 根轴
	±180°	1 根轴
精度	±0.1° 在 20 ° C 时	
	±0.8°	在整个温度测量范围和最大测量范围内
零点精度似最大值	±0.02 ° /K	
零点精度似典型式	±0.008 ° /K	
边界频率	10 Hz	

连接引脚分配类型

■ E12, E12E, E12EE

信号符标	插脚
CAN_GND	1
+UB	2
"整合规范文档"	3
CAN_H	4
CAN_L	5

■ E1

信号符标	电缆颜色 E1
CAN_GND	白色
+UB	棕色
"整合规范文档"	绿色
CAN_H	黄色
CAN_L	灰色

订购

■ 订购表格

特征	订货数据		Spezifikation	补充
界面接口/报告记录	A	CAN	CANopen	
		CANs	CANopen Safety	
连接方式	B	E1	开放的电缆末端	
		E12	Bus IN/Bus OUT	2x M12, 5 针 A 编码, 现场总线和电源内部相连接
		E12E	Bus IN	1个 M12 插头, 5针 A 编码, 现场总线和电源内部相连
		E12EE	Bus IN/Bus IN	2 个 M12, 5 针 A 编码, 现场总线和电源分离
转数	C	1	单圈	
		4096	12 bit	多圈
轴直径 x 长度	D	6x10	直径6 mm, 长度 10 mm	
		10x20	直径10 mm, 长度 20 mm	
		S4/10x20	槽销，直径 10 mm，长度 20 mm	
		S4/10x26	槽销，直径 10 mm，长度 26 mm	
		N3/10x20	平键, 圆头直径 10 mm, 长度 20 mm	
环境条件	E	S	标准的	
		SN	经过盐雾测试的外壳	
防护等级	F	IP65	IP65	
		IP67	IP67	
安装方式	G	M2	伺服法兰, #58 mm	
		M3	伺服法兰, #88 mm	
电缆长度	H	…	01.0, 02.0, 03.0, 05.0, 10.0 单位为米	
		OK	无电线	
选项	I	O	无	
		DIP	旋转开关，地址，波特率	仅适合 CANopen 、 CANopen Safety 型
		IK1	倾角传感器，一轴	
		IK1R	冗余式倾角传感器，一轴	

■ 订购号

WV58MR - [ ] - [ ] - 16384 - [ ] - [ ] - [ ] - [ ] - [ ] - R - [ ] - SW - [ ]

A B C D E F G H I

供货范围:
WV58MR, 快速参考指南

你会发现配件:

延长线 KV05S0	www.siko-global.com
选项卡片 DIP	www.siko-global.com
选项卡片 IK1	www.siko-global.com
选项卡片 IK1R	www.siko-global.com
概览 配套插头	www.siko-global.com
配套插头, 5 针, 弯角插口	订购号 83006
配套插头, 5 针，插口	订购号 84109
总线连接器, 5 针，插头	订购号 82815

保留技术性更改和失误的权利 | 2025/06/27 | 08:48