Codeur rotatif de sécurité absolu redondant

Profil

- Codeur rotatif de sécurité absolu redondant
- Interface CANopen Safety ou CANopen redondant
- utilisable dans les applications jusqu'au niveau de performance PLd
- arbre creux jusqu'à un ø de 15 mm
- Boîtier testé au brouillard salin disponible
- Compatibilité CEM élevée
- Type de protection IP67
- Avec technologie PURE.MOBILE

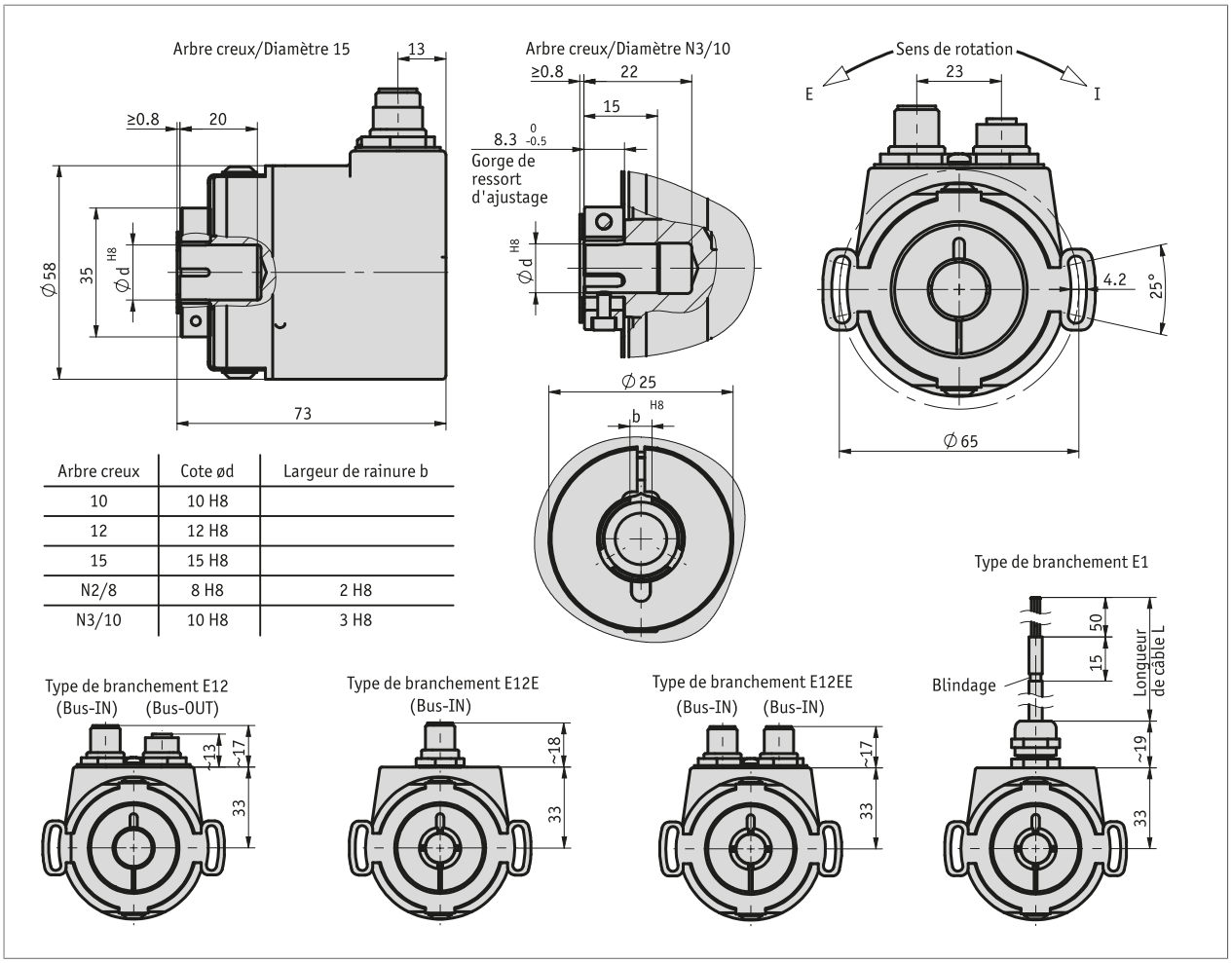

Arbre creux	Cote ød	Largeur de rainure b
10	10 H8	
12	12 H8	
15	15 H8	
N2/8	8 H8	2 H8
N3/10	10 H8	3 H8

Donnnées mécaniques

Caractéristique	Caractéristiques techniques	Complément
Arbre	acier spécial inoxydable	
Bride	aluminium	
Boîtier	aluminium moulé sous pression	revêtement KTL
Régime	≤3000 min-1	
Couple d'inertie	≤110 gcm²	
Couple de démarrage	≤3 Ncm à 20 °C	
Contraintes de l'arbre	≤80 N	radial
	≤40 N	axial
Gaine de câble	PVC	type de connexion E1

Données électriques

Caractéristique	Caractéristiques techniques	Complément
Tension de service	8 ... 36 V CC	protection contre l'inversion de polarité
Consommation de courant	20 mA pour 36 V	par codeur
	28 mA pour 24 V DC	par codeur
	76 mA pour 8 V	par codeur
Puissance absorbée	≤800 mW	sans charge, par codeur
Mémoire de paramètres	10^5 cycles	est également valable pour les opérations de calibrage
Affichage d'état	2 LED tricolores (rouge/vert/jaune)	état de l'appareil/état CAN
Capacité de charge	±60 V	interface CAN
Interface	selon ISO 11898-1/2, non séparé galvaniquement	CANopen, CiA 301, CiA 303, CiA 305, CiA 406
	selon ISO 11898-1/2, non séparé galvaniquement	CANopen Safety, CiA 301, CiA 303, CiA 305, CiA 406, EN 50325-5
Adresse	1 ... 127	ID nœud, par SDO ou Layer Setting Service (LSS)
Vitesse en bauds	20 kbit/s	
	50 kbit/s	
	125 kbit/s	
	250 kbit/s	
	500 kbit/s	
	800 kbit/s	
	1 Mbit/s	
Temps de cycle	1.5 ms, typique	
Heure d'enclenchement	<150 ms	
Type de branchement	1 connecteur M12 (codage A)	5 pôles, 1 broche (type de connexion E12E), bus de terrain et alimentation reliés à l'intérieur
	2 connecteurs M12 (codage A)	5 pôles, 1 broche, 1 douille (type de connexion E12), 5 bus de terrain et alimentation reliés à l'intérieur
	2 connecteurs M12 (codage A)	5 pôles, 2 broches, (type de connexion E12EE), bus de terrain et alimentation séparés
	extrémité de câble ouverte	type de branchement E1, bus de terrain et alimentation reliés à l'intérieur

Données de système

Caractéristique	Caractéristiques techniques	Complément
Détection	magnétique	
Résolution	14 bit	16384 pas/tour
Plage de mesure	1 rotation(s)	tour simple
	4096 rotation(s)	
Taux de défaillance	206.1 Année(s)	à 40 °C (MTBF) selon SN 29500
	580 Année(s)	à 60 °C (MTTFd) par canal
	196 FIT	à 60 °C (PFH) 1 FIT = 1.0 E – 09 1/h
Découverte d'erreur	77 %	à 60 °C (DCavg) selon ISO13849-1, annexe E.2
autorisation	E1	UN ECE R10 N° d'autorisation: E1*10R05/01*8898*00

Conditions ambiantes

Caractéristique	Caractéristiques techniques	Complément
Température ambiante	-40 ... 85 °C	
Température de stockage	-40 ... 85 °C	
Humidité relative	100 %	formation de rosée autorisée
CEM	EN 61000-6-2	résistance aux interférences / nuisances
	EN 61000-6-4	perturbation / émission
	ISO 7637-1, -2	impulsions transitoires
	ISO / TR 10605	décharge électrostatique (E.S.D)
Type de protection	IP67	EN 60529
Résistance aux chocs	500 m/s², 11 ms	EN 60068-2-27, demi-sinus, 3 axes (+/-), 3 chocs sur chacun
Résistance aux vibrations	100 m/s², 10 ... 2000 Hz	EN 60068-2-6, 3 axes, de chacun 10 cycles
Test de brouillard salin	niveau de sévérité 3	EN 60068-2-52 (condition environnementale SN)

Option, capteur modulaire PURE.MOBILE

■ Capteur d'inclinaison

Caractéristique	Caractéristiques techniques	Complément
Résolution	0.01°	
Plage de mesure	360°	1 axe
	±180°	1 axe
Précision	±0.1°à 20 °C	
	±0.8°	sur toute la plage de température et de mesure max.
Précision du point zéro dérive max.	±0.02 °/K	
Précision du point zéro dérive typique	±0.008 °/K	
Fréquence limite	10 Hz	

affectation des broches

■ E12, E12E, E12EE

Signal	PIN
CAN_GND	1
+UB	2
GND	3
CAN_H	4
CAN_L	5

■ E1

Signal	Couleur du câble E1
CAN_GND	blanc
+UB	marron
GND	vert
CAN_H	jaune
CAN_L	gris

Commande

Tableau de commande

Caractéristique	Références		Spezifikation	Complément
Interface/protocole	A	CAN	CANopen	
		CANs	CANopen Safety	
nombre de rotations	B	1	tour simple	
		4096	12 bit	
arbre creux/diamètre	C	...	10, 12, 15 en mm	
conditions ambiantes	D	S	standard	
		SN	boîtier testé au brouillard salin	
Type de branchement	E	E1	extrémités de câble ouvertes	
		E12	Bus IN/Bus OUT	2x M12, 5 pôles codage A, bus de terrain relié intérieurement
		E12E	Bus IN	1 connecteur M12 5 pôles, codage A, bus de terrain et alimentation reliés à l'intérieur
		E12EE	Bus IN/Bus IN	2 M12, 5 pôles à codage A, bus de terrain et alimentation séparés
Longueur de câble	F	...	01.0, 02.0, 03.0, 05.0, 10.0 en m	
		OK	sans câble	
option	G	0	sans	
		DIP	commutateur rotatif, adresse, vitesse en bauds	uniquement pour CANopen, CANopen Safety
		IK1	capteur d'inclinaison, 1 axe	
		IK1R	capteur d'inclinaison redondant, 1 axe	

Clé de commande

WH58MR	-		-	16384	-		-		-		-	IP67	-	R	-		-		-	SW	-	
		A				B		C		D						E		F				G

Étendue de la livraison:
WH58MR, Instructions abrégées

Accessoires, voir:

Rallonge de câble KV05S0	www.siko-global.com
Carte option DIP	www.siko-global.com
Carte option IK1	www.siko-global.com
Carte option IK1R	www.siko-global.com
Aperçu Connecteur correspondant	www.siko-global.com
Connecteur correspondant, 5 pôles, douille angulaire	Clé de commande 83006
Connecteur correspondant, 5 pôles, douille	Clé de commande 84109
Connecteur terminaison bus, 5 pôles, broche	Clé de commande 82815

Sous réserve de modifications techniques et d'erreurs. | 2025/06/27 | 08:51