Miniaturseilzuggeber mit 600 mm Messlänge

Profil

- sehr kleine Bauform
- universell einsetzbar durch standardisierte Schnittstellen
- einfache Montage
- Messlänge max. 600 mm
- Potentiometer-, Spannungs oder Stromausgang
- Gehäuse aus verstärktem Kunststoff

ANALOG

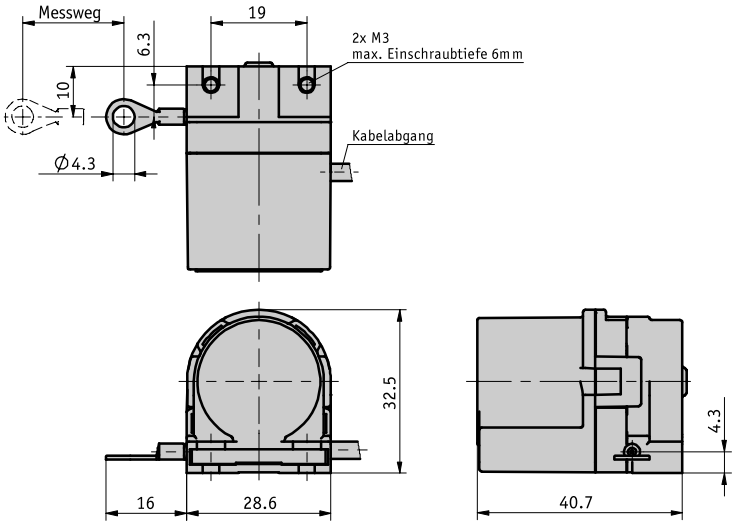

Mechanische Daten

Merkmal	Technische Daten	Ergänzung
Gehäuse	Kunststoff verstärkt	
Seiltyp	ø0.36 mm	Edelstahl rostfrei, kunstoffummantelt
Auszugskraft	≥3 N	
Absolutgenauigkeit	±0.35 %	in Bezug auf Messlänge (mm)
Kabellänge	≤15 m	Gebertyp P10
	≤30 m	Gebertyp MWI
	≤20 m	Gebertyp MWU
Gewicht	~0.06 kg	

Elektrische Daten

Geber Potentiometer

Merkmal	Technische Daten	Ergänzung
Belastbarkeit	2 W bei 70 °C	
Widerstand	10 kΩ	
Widerstandstoleranz	±5 %	
Linearitätstoleranz	±0.25 %	

■ Messwandler, Stromausgang

Merkmal	Technische Daten	Ergänzung
Betriebsspannung	24 V DC ±20 % bei Bürde ≤500 Ω	
Ausgangsstrom	4 … 20 mA	

■ Messwandler, Spannungsausgang

Merkmal	Technische Daten	Ergänzung
Betriebsspannung	15 … 28 V DC bei 3 mA ohne Last	
Ausgangsspannung	0 … 10 V DC	I_{Last} ≤10 mA
Last	≤10 mA	

* **Messwandler** erlauben die optimale Anpassung von Ausgangsstrom oder Ausgangsspannung auf den Messbereich. Der Messwandler ist werksseitig so voreingestellt, dass zwischen Anfangs- und Endpunkt des Messbereichs ein Ausgangssignal von 4 … 20 mA (MWI) oder 0 … 10 V DC (MWU) zur Verfügung steht.

Systemdaten

Merkmal	Technische Daten	Ergänzung
Wiederholgenauigkeit	±0.15 mm	
Verfahrgeschwindigkeit	≤800 mm/s	

Umgebungsbedingungen

Merkmal	Technische Daten	Ergänzung
Umgebungstemperatur	-10 … 80 °C	
relative Luftfeuchtigkeit		Betauung nicht zulässig
Schutzart	IP50 (Geberteil)	EN 60529, bei werkseitig angeschlossenem Kabel

Anschlussbelegung

■ Potentiometrische Ausgänge P10

Signal	E1 (Klemme)
Po	braun
Pe	weiß
S	grün

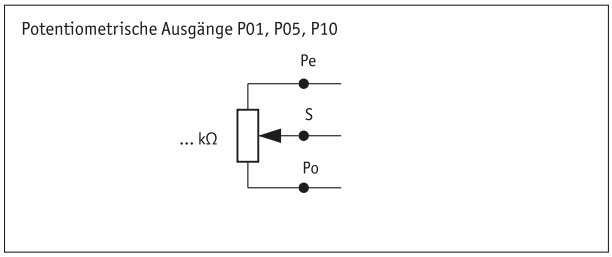

■ Messwandler MWI

Signal	Kabelfarbe
I+	braun
I-	weiß

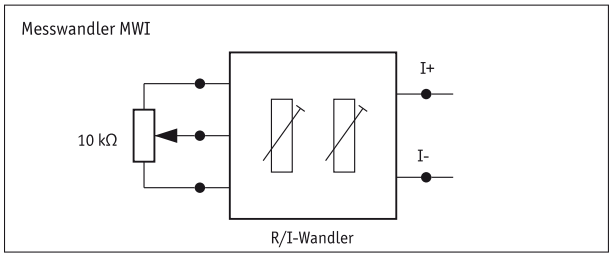

■ Messwandler MWU

Signal	Kabelfarbe
+24 V DC	braun
GND	weiß
Uout	grün

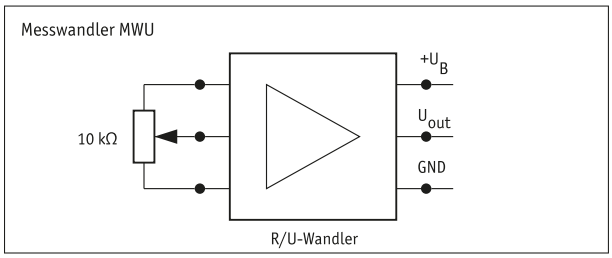

Montagehinweis

Bei der Befestigung des Seils ist zu berücksichtigen, dass der Seilauszug in gerader, d.h. lotrechter Verlängerung zum Seilaustritt erfolgt. **Empfehlung:** Eine Anfangsstellung erst nach einem Auszug von ca. 5 mm wählen. Hierdurch wird verhindert, dass der Seilzug beim Rücklauf auf Anschlag fährt.

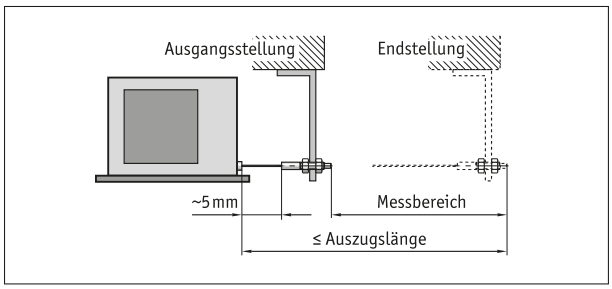

Darstellung symbolisch

Bestellung

Bestelltabelle

Merkmal	Bestelldaten		Spezifikation	Ergänzung
Messbereich	A	300M	300 mm	Messwandlereinstellung, nur mit Gebertyp MWI o. MWU
		600	600 mm	
Gebertyp	B	P10	Potentiometer mit 10 kΩ	
		MWI	Messwandler 4 ... 20 mA	
		MWU	Messwandler 0 ... 10 V	
			andere auf Anfrage	
Kabellänge	C	0K	ohne Kabel	
		00.5	0.5 m	
		...	01.0 ... 15.0 m, in 1 m Schritten	

Bestellschlüssel

SG5 - [ ] - [ ] - [ ]
A B C

Lieferumfang:
SG5

Zubehör finden Sie:
Umlenkrolle UR
www.siko-global.com

Technische Änderungen und Irrtümer vorbehalten | 2024/09/27 | 15:12