Perfil

- Sistema de enchufe para sensor de tracción por cable SGH
- Montaje ahorrativo de tiempo, sin errores y sencillo
- Tipo de protección IP6K9K
- Otra gama de temperaturas -40 ... 105 °C
- Técnica de conexión M12 (codificada A), 5 polos

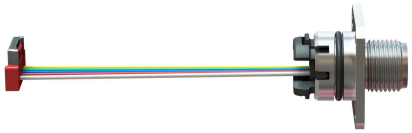

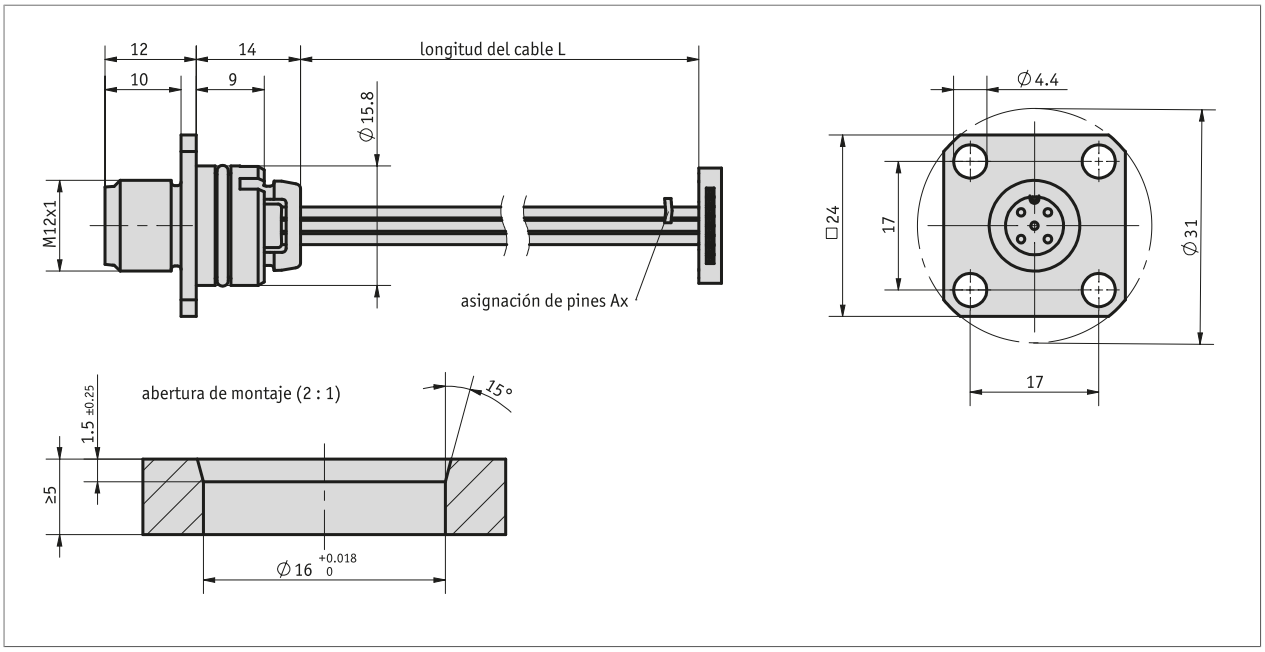

Datos mecánicos

Característica	Datos técnicos	Complemento
Carcasa	Latón niquelado	CuZn
	acero fino inoxidable	V4A, 1.4401 no revestido
Cubierta del cable	ETFE	5x 0.17 mm2, 5x ø1.03 mm

Condiciones ambientales

Característica	Datos técnicos	Complemento
Temperatura ambiente	-40 ... 105 °C	gama de temperaturas cable (en reposo)
Tipo de protección	IP6K9K	ISO 20653, en estado montado con el contraenchufe adecuado

asignación de pines

Ocupación de las conexiones A1

Señal analógica	PIN
I_{OUT}/U_{OUT}	1
+UB	2
GND	3
Limite 1	4
"Limite 2"	5

Signal CANopen, SAE J1939	PIN
CAN_GND	1
+UB	2
GND	3
CAN_H	4
CAN_L	5

Ocupación de las conexiones A2

Señal analógica	PIN
+UB	1
Limite 1	2
GND	3
I_{OUT}/U_{OUT}	4
"Limite 2"	5

Signal CANopen, SAE J1939	PIN
+UB	1
CAN_H	2
GND	3
CAN_GND	4
CAN_L	5

Ocupación de las conexiones A1 y A2

Vista conector macho

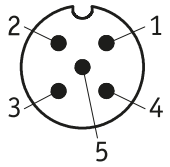

Pedido

Tabla de pedidos

Característica	Datos del pedido		Spezifikation	Complemento
asignación de pines	A	A1	ver tabla "Ocupación de las conexiones"	
		A2	ver tabla "Ocupación de las conexiones"	
Longitud cable	B	...	06.5, 20.0, 30.0, 40.0	
Carcasa	C	CuZn	Latón niquelado	
		V4A	acero fino inoxidable	

Clave de pedido

KV1H - [ ] - [ ] - [ ]
A B C

Volumen del suministro:
KV1H

Salvo modificaciones técnicas y errores | 2024/11/19 | 15:44