Profilo

- Per alberi con diametro 8 ... 15 mm
- Posizione a scelta della leva di bloccaggio
- Montaggio e riqualificazione facili

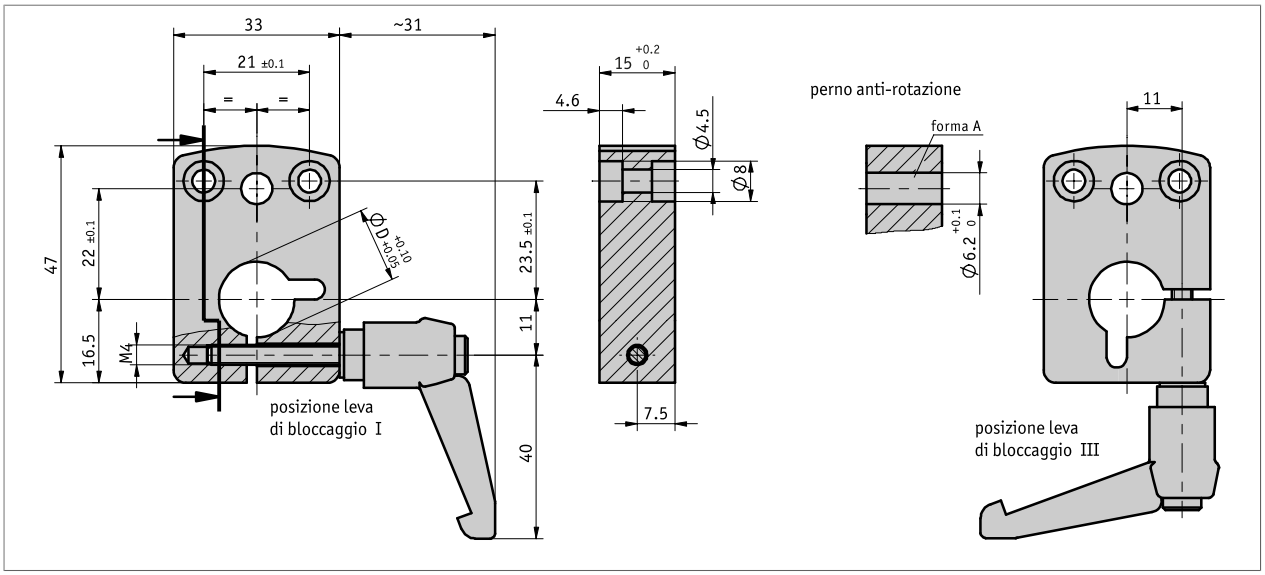

Dati meccanici

Caratteristica	Dati tecnici	Ulteriori informazioni
Corpo	alluminio anodizzato	
Leva di bloccaggio	materiale sintetico, a posizione fissa	

Ordine

Tabella ordini

Caratteristica	Dati ordine		Spezifikation	Ulteriori informazioni
alesaggio/diametro	A	...	8, 10, 12, 14, 15 in mm	
			altri su richiesta	
leva di bloccaggio/posizione	B	I	posizione I	
		III	posizione III	

Codice di ordinazione

KP04 - [ ] - [ ] - A

A B