Inkrementalgeber IH5815

robuster optischer Standard Drehgeber, Hohlwelle

Profil

- Auflösung max. 5000 Impulse/Umdrehung
- durchgehende Hohlwelle bis max. ø15 mm
- robuster Lageraufbau
- -40 ... 85 °C Arbeitstemperatur
- hohe Schock- und Vibrationsfestigkeit

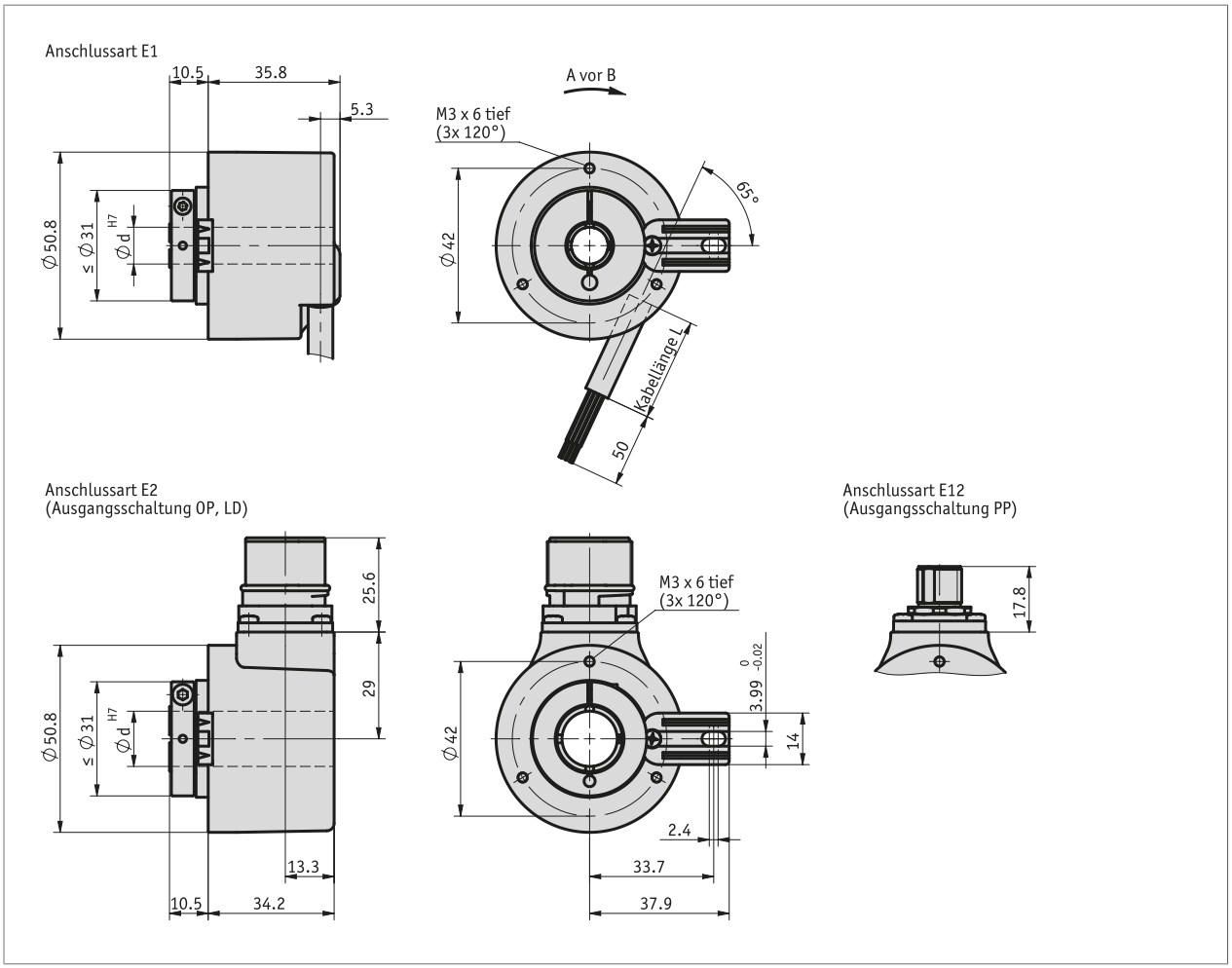

Mechanische Daten

Merkmal	Technische Daten	Ergänzung
Welle	Edelstahl rostfrei	
Gehäuse	Druckguss	
Drehzahl	≤12000 min^{-1}	IP65
	≤6000 min^{-1}	IP65 Dauerbetrieb
	≤6000 min^{-1}	IP66/IP67
	≤3000 min^{-1}	IP66/IP67 Dauerbetrieb
Trägheitsmoment	~6 x 10^{-6} kgm^2	
Anlaufdrehmoment	<0.01 Nm bei 20 °C	IP65
	<0.05 Nm bei 20 °C	IP66/IP67
Wellenbelastung	100 N	radial
	50 N	axial
Kabelmantel	PVC	~ø6.7 mm
Biegeradius Kabel	75 mm	statisch
	110 mm	dynamisch
Gewicht	~0.4 kg	

Elektrische Daten

Ausgangsschaltung PP

Merkmal	Technische Daten	Ergänzung
Betriebsspannung	10 ... 30 V DC	verpolsicher, das eingesetzte Netzteil entspricht Class 2 (UL 1310)
Stromaufnahme	50 mA, typisch	≤100 mA (ohne Last)
Ausgangssignalpegel high	≥UB - 1.0 V	kurzschlussfest
Ausgangssignalpegel low	≤0.5 V	kurzschlussfest
Impulsfrequenz	≤300 kHz	
Last	±20 mA	max. zul.
Anschlussart	1x M12-Steckverbinder	5-polig, 1x Stift

Ausgangsschaltung OP

Merkmal	Technische Daten	Ergänzung
Betriebsspannung	10 ... 30 V DC	verpolsicher, das eingesetzte Netzteil entspricht Class 2 (UL 1310)
Stromaufnahme	50 mA, typisch	≤100 mA (ohne Last)
Ausgangssignalpegel high	≥UB - 1.0 V	kurzschlussfest
Ausgangssignalpegel low	≤0.5 V	kurzschlussfest
Impulsfrequenz	≤300 kHz	
Last	±20 mA	max. zul.
Anschlussart	offenes Kabelende	
	1x M23-Steckverbinder	12-polig, 1x Stift

Ausgangsschaltung LD

Merkmal	Technische Daten	Ergänzung
Betriebsspannung	5 ... 30 V DC	verpolsicher, das eingesetzte Netzteil entspricht Class 2 (UL 1310)
Stromaufnahme	40 mA, typisch	≤90 mA (ohne Last)
Ausgangssignalpegel high	≥2.5 V	kurzschlussfest, nicht gegen UB
Ausgangssignalpegel low	≤0.5 V	kurzschlussfest, nicht gegen UB
Impulsfrequenz	≤300 kHz	
Last	±20 mA	max. zul.
Anschlussart	offenes Kabelende	
	1x M23-Steckverbinder	12-polig, 1x Stift

Signalbild

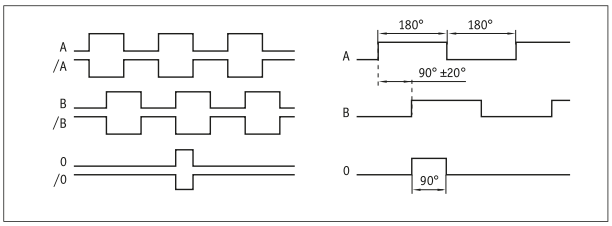

Systemdaten

Merkmal	Technische Daten	Ergänzung
Zulassung	UL	UL 61010-1, File Nr. E503367

Kenndaten funktionale Sicherheit

Merkmal	Technische Daten	Ergänzung
MTTFd	61.7 Jahr(e)	

Umgebungsbedingungen

Merkmal	Technische Daten	Ergänzung
Umgebungstemperatur	-40 ... 85 °C	Stecker
	-30 ... 85 °C	statische Kabelverlegung
	-20 ... 85 °C	dynamische Kabelverlegung
EMV	EN 61326-1	Immunitätsanforderung Industrie
Sicherheitsbestimmung	UL 61010-1	Innenanwendung, Außenanwendung möglich, nicht für direkte UV-Einstrahlung vorgesehen. Umgebung Trocken / Nass. Schutzklasse III, gemäß EN 61140. Verschmutzungsgrad 2, gemäß EN 61010. Maximale Luftfeuchtigkeit 93 % bei 40 °C.
Schutzart	IP65, IP66/IP67	EN 60529 (Schutzart nicht untersucht durch UL)
Schockfestigkeit	3000 m/s², 6 ms	EN 60068-2-27
Vibrationsfestigkeit	300 m/s², 10 ... 2000 Hz	EN 60068-2-6

Anschlussbelegung

Ausgangsschaltung LD, PP, OP

Signal OP, LD	Signal PP	Kabelfarbe E1
/B	nc	rosa
+SUB (Sense-Leitung)	+SUB (Sense-Leitung)	rotblau
0	0	blau
/0	nc	rot
A	A	grün
/A	nc	gelb
B	B	grau
GND	GND	weiß
SGND (Sense-Leitung)	SGND (Sense-Leitung)	graurosa
+UB	+UB	braun

Ausgangsschaltung PP

Signal	PIN E12
GND	1
+UB	2
A	3
B	4
0	5

Ausgangsschaltung LD, OP

Signal	PIN E2
/B	1
+SUB (Sense-Leitung)	2
0	3
/0	4
A	5
/A	6
nc	7
B	8
nc	9
GND	10
SGND (Sense-Leitung)	11
+UB	12

Bestellung

Bestelltabelle

Merkmal	Bestelldaten		Spezifikation	Ergänzung
Impulse/Umdrehung	A	...	50, 64, 100, 200, 250, 256, 300, 360, 400, 500, 512, 600, 800, 1000, 1024, 1200, 2000, 2048, 2500, 3600, 4000, 4096, 5000	
Anschlussart	B	E1	offenes Kabelende	tangential, nur bei OP, LD
		E2	Stecker M23	radial, nur bei OP, LD
		E12	Stecker M12	radial, nur bei PP
Kabellänge	C	...	01.0, 02.0, 03.0, 04.0, 05.0, 06.0, 08.0, 10.0, 15.0, 20.0 in m	nur bei E1
		OK	ohne	nur bei E2
Ausgangsschaltung	D	PP	Push-Pull	
		OP	Push-Pull mit Invertierung	
		LD	LineDriver	
Hohlwelle/Durchmesser	E	...	6, 8, 10, 12, 14, 15 in mm	
Schutzart	F	IP65	IP65	
		IP66/67	IP66/IP67	

Bestellschlüssel

IH5815	-	ABO	-		-		-		-		-	
				A		B		C		D		E		F

Lieferumfang:
IH5815, Kurzanleitung

Zubehör finden Sie:

Kabelverlängerung KV05S0, bei PP	www.siko-global.com
Kabelverlängerung KV12S1, bei OP und LD	www.siko-global.com
Übersicht Gegenstecker	www.siko-global.com
Gegenstecker, bei OP und LD, 12-polig, Buchse	Bestellschlüssel 81935
Gegenstecker, bei PP, 5-polig, Buchse	Bestellschlüssel 84109

Technische Änderungen und Irrtümer vorbehalten | 2024/12/19 | 12:51