Perfil

- Indicación digital electrónica para la medición de longitudes o ángulos
- Libremente programable mediante el software de programación ProToolDE
- Eje hueco máx. Ø 14 mm
- Display LCD con 5 dígitos y caracteres especiales
- Altura de las cifras aprox. 8 mm
- Reset, dimensión incremental, offset a través de manejo del teclado
- Elevada duración de la batería
- Sencillo cambio de batería sin desmontaje del aparato

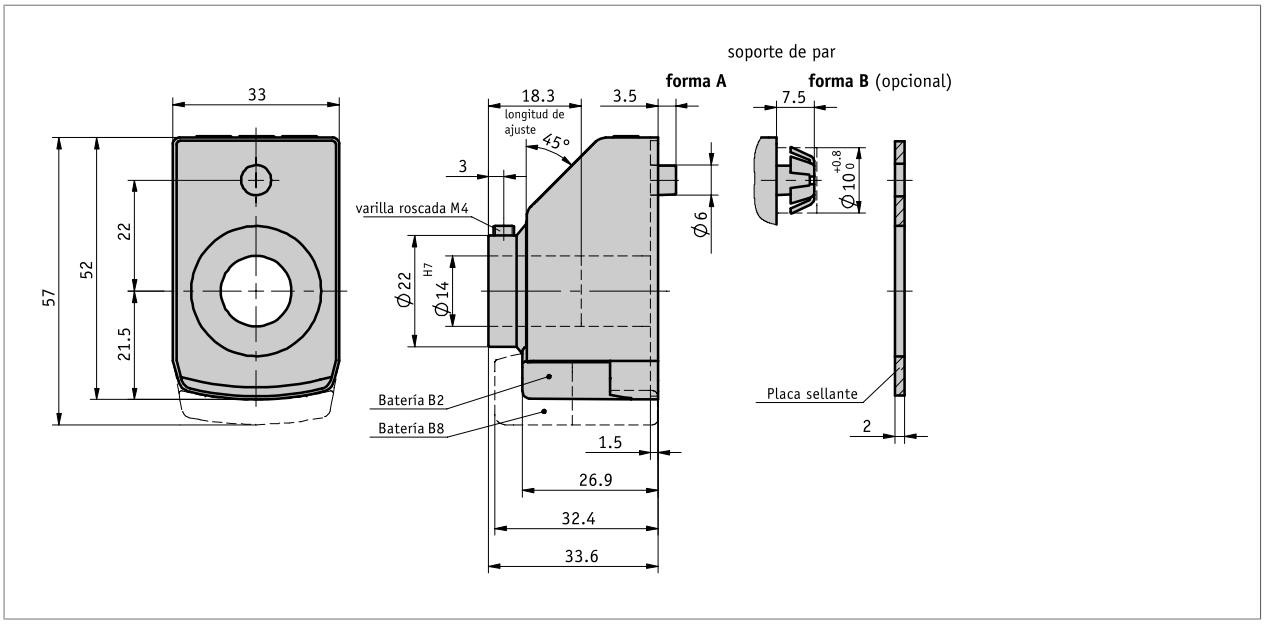

Datos mecánicos

Característica	Datos técnicos	Complemento
Eje	Acero pavonado (cojinete deslizante)	(≤ ø16H7)
Carcasa	plástico	
Revoluciones	≤600 min-1	(ciclo de trabajo del 100 %)
Peso	~0.05 kg	

Datos eléctricos

Característica	Datos técnicos	Complemento
Batería	pila tipo botón de litio, 3 V, tipo CR2032	~2 años de vida útil
	pila tipo botón de litio, 3 V, tipo CR2477	~8 años de vida útil
Indicación/gamadeindicación	5 dígitos LCD 7-segmentos, ~8 mm altura	-19999 ... 99999

Condiciones ambientales

Característica	Datos técnicos	Complemento
Temperatura ambiente	-10 ... 60 °C	
Temperatura de almacenamiento	-30 ... 80 °C	
CEM	EN 61000-6-2	resistencia a las inmisiones / inmisión
	EN 61000-6-4	emisión de interferencias / emisión
Tipo de protección	IP51	EN 60529
Resistencia a choques	300 m/s², 15 ms	EN 60068-2-27
Resistencia a vibraciones	<100 m/s², 5 ... 150 Hz	EN 60068-2-6
	200 m/s², 100 ... 2 kHz	EN 60068-2-6

Pedido

■ Observación de pedido

Posición de montaje		Manejo por teclas			Sentido de conteo
02	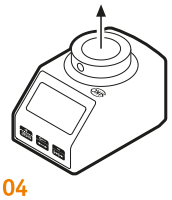 04	D/V	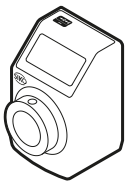 K	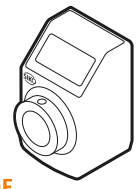 OF	

Observación: los elementos resaltados en naranja son características del pedido

■ Observación de pedido

Indicador

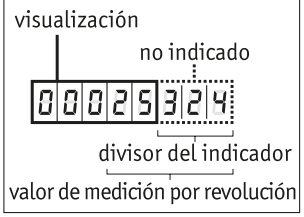

Divisor del indicador
Por medio del divisor es posible intervenir en la visualicación del valor de medición en la pantalla. El divisor desplaza los dígitos del valor de medición a la zona no visible del indicador. Los dígitos no se muestran pero la electrónica los tiene en cuenta para los cálculos matemáticos y redondeos.

Cálculo del valor de indicación (ejemplo texto de pedido):

Valor de medición por revolución	25324
Divisor del indicador	1000

Característica	Visualización	Valor de medición
1ª revolución	25	25324
2ª revolución	51	50648
3ª revolución	76	75972

Por favor, tenga en cuenta que el valor de indicación (= valor de medición por giro / divisor de indicación) al menos tiene que tener el valor 2.

Tabla de pedidos

Característica	Datos del pedido		Spezifikation	Complemento
Posición de montaje*	A	02	husillo horizontal	
		04	husillo vertical	
Modo de visualización	B	LM	valor medido lineal por revolución	sólo para valor medido por revolución 00002 ... 90000
		WM1	módo ángulo -180° ... +180°, resolución 0.1°	sólo con coma decimal "1"
		WM2	módo ángulo 0° ... 360°, resolución 0.1°	sólo con coma decimal "1"
Valor de medición por revolución*	C	...	00002 ... 90000	sólo para el modo de visualización LM
			no es necesaria ninguna indicación	sólo para el modo de visualización WM1, WM2
posición de la coma*	D	0	0 = 00000	
		1	1 = 0000.0	
		2	2 = 000.00	
		3	3 = 00.000	
Divisor de la indicación*	E	...	1, 10, 100, 1000	ver cálculo de los valores de indicación
Sentido de conteo*	F	i	valores ascendentes en sentido agujas del reloj	
		e	valores ascendentes en contra agujas del reloj	
manejo por teclas	G	D	puesta a cero directa*	
		V	puesta a cero retardada en 5 s*	
		K	sólo función de dimensionado incremental	
		OF	sin teclas de función	
eje hueco/diámetro	H	14	ø14 mm	
		16	ø16 mm	
		...	RH6, RH8, RH9.525, RH10, RH12	casquillos reductores
Color	I	0	naranja RAL 2004	
		S	negro RAL 9005	
Batería	J	B2	~2 años de vida útil	
		B8	~8 años de vida útil	prestar atención al dibujo técnico

* Programable mediante software de programación ProTool DE

Clave de pedido

DE04	-		-		-		-		-		-		-		-		-	A	-	
		A		B		C		D		E		F		G		H		I		J

Volumen del suministro:
DE04, Instrucciones de montaje

Los accesorios los puede encontrar:

Placa de apriete KPE04	www.siko-global.com
Software de programación ProTool DE	www.siko-global.com
Casquillo reductor RH04	www.siko-global.com

Salvo modificaciones técnicas y errores | 2025/02/26 | 15:37