Profil

- Afficheur numérique électronique programmable de mesure linéaire ou angulaire
- Programmation à volonté avec le logiciel de programmation ProToolDE
- Arbre creux jusqu'à 14 mm Ø
- Affichage LCD à 5 positions et signes spéciaux
- Hauteur de chiffres 8 mm env.
- Remise à zéro, coordonnée incrémentale, décalage à entrer au clavier
- Longue durée de fonctionnement de la pile
- Changement de piles aisé sans démontage de l'appareil

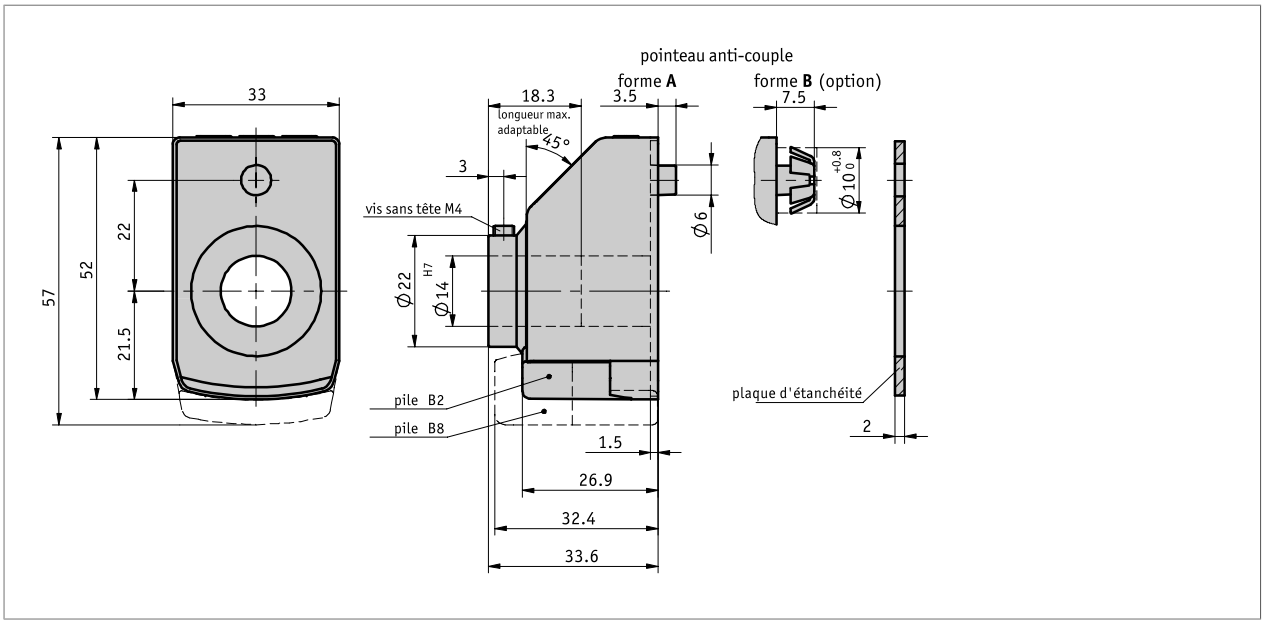

Donnnées mécaniques

Caractéristique	Caractéristiques techniques	Complément
Arbre	Acier bruni (palier lisse)	(≤ ø16H7)
Boîtier	plastique	
Régime	≤600 min-1	(facteur de marche de 100 %)
Poids	~0.05 kg	

Données électriques

Caractéristique	Caractéristiques techniques	Complément
Pile	pile-bouton lithium, 3 V, type CR2032	durée de fonctionnement ~2 ans
	pile-bouton lithium, 3 V, type CR2477	durée de fonctionnement ~8 ans
Afficheur/zone d'affichage	7 segments LCD à 5 positions, ~8 mm de hauteur	-19999 ... 99999

Conditions ambiantes

Caractéristique	Caractéristiques techniques	Complément
Température ambiante	-10 ... 60 °C	
Température de stockage	-30 ... 80 °C	
CEM	EN 61000-6-2	résistance aux interférences / nuisances
	EN 61000-6-4	perturbation / émission
Type de protection	IP51	EN 60529
Résistance aux chocs	300 m/s², 15 ms	EN 60068-2-27
Résistance aux vibrations	<100 m/s², 5 ... 150 Hz	EN 60068-2-6
	200 m/s², 100 ... 2 kHz	EN 60068-2-6

Commande

■ Indication relative à la commande

Position de montage		Commande par touches			Sens de comptage
	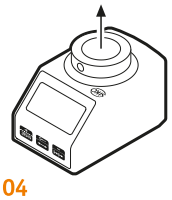		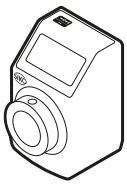	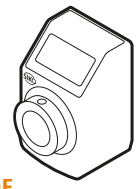	
02	04	D/V	K	OF	

Remarque: les caractères en orange sont des caractéristiques de commande.

■ Indication relative à la commande

Afficheur

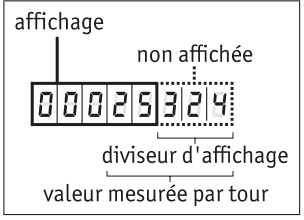

Diviseur d'affichage
Le diviseur permet d'influencer l'affichage de la valeur mesurée. Il repousse des positions de la valeur mesurée dans la partie non visible de l'affichage ; ces positions non lisibles sont cependant prises en compte pour le calcul mathématique et arrondies.

Calcul de la valeur d'affichage (exemple texte de commande):

Valeur mesurée par tour	25324
Diviseur d'affichage	1000

Caractéristiques	Affichage	Valeur mesurée
1ère rotation	25	25324
2ème rotation	51	50648
3ème rotation	76	75972

Veuillez noter que l'affichage (= valeur mesurée par tour / diviseur d'affichage doit au moins avoir la valeur 2 !

Tableau de commande

Caractéristique	Références		Spezifikation	Complément
Position de montage*	A	02	broche horizontale	
		04	broche verticale	
Mode affichage	B	LM	valeur mesurée linéaire par tour	uniquement pour la valeur mesurée par tour 00002 à 90000
		WM1	mode angulaire -180° ... +180°, résolution 0.1°	uniquement avec virgule décimale « 1 »
		WM2	mode angulaire 0° ... 360°, résolution 0.1°	uniquement avec virgule décimale « 1 »
Valeur mesurée par tour*	C	...	00002 ... 90000	uniquement en mode affichage LM
			aucune indication nécessaire	uniquement en mode affichage WM1, WM2
point décimal*	D	0	0 = 00000	
		1	1 = 0000.0	
		2	2 = 000.00	
		3	3 = 00.000	
Diviseur d'affichage*	E	...	1, 10, 100, 1000	voir calcul de la valeur affichée
Sens de comptage*	F	i	valeurs croissantes dans le sens horaire	
		e	valeurs croissant dans le sens anti-horaire	
commande par touches	G	D	mise à zéro directe*	
		V	mise à zéro retardée de 5 s*	
		K	uniquement à fonction incrémentale	
		OF	sans touches de fonction	
arbre creux/diamètre	H	14	ø14 mm	
		16	ø16 mm	
		...	RH6, RH8, RH9.525, RH10, RH12	douilles de réduction
Couleur	I	0	orange RAL 2004	
		S	noir RAL 9005	
Pile	J	B2	durée de fonctionnement ~2 ans	
		B8	durée de fonctionnement ~8 ans	tenir compte du dessin technique

* Programmable avec logiciel de programmation ProTool DE

Clé de commande

DE04 - [ ] - [ ] - [ ] - [ ] - [ ] - [ ] - [ ] - [ ] - [ ] - [A] - [ ]

A B C D E F G H I J

Étendue de la livraison:
DE04, Instructions de montage

Accessoires, voir:

Plaque de serrage KPE04	www.siko-global.com
Logiciel de programmation ProTool DE	www.siko-global.com
Douille de réduction RH04	www.siko-global.com

Sous réserve de modifications techniques et d'erreurs. | 2025/02/26 | 15:37