Quasi-assoluta, elettronica di conversione con batteria tampone

Profilo

- Max. risoluzione 1 µm (LD)
- Interfaccia SSI
- Riga graduata MB500/1 o MR500
- Distanza di lettura ≤2 mm
- Unità compatta, a misurazione assoluta con sensore connesso in modo fisso
- Max. corsa utile ±655 m (RS485)
- Batteria di backup che non necessita di manutenzione
- Opzionale: interfaccia digitale LD

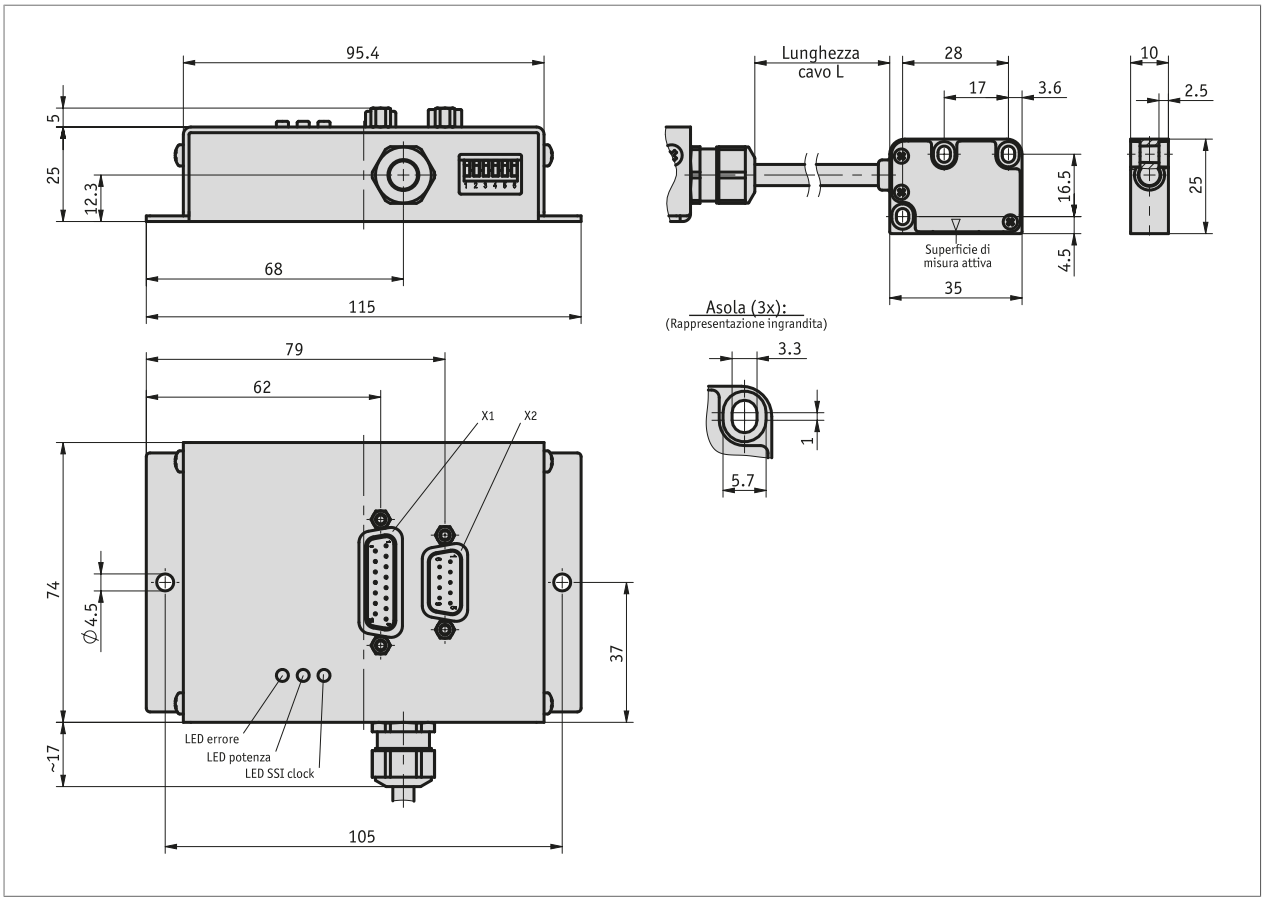

Dati meccanici

Caratteristica	Dati tecnici	Ulteriori informazioni
Corpo	lamiera di acciaio	elettrozincato
	pressogetto di zinco	sensore
Distanza di lettura sensore/banda	0.1 ... 2 mm	
Lunghezza cavo	≤6 m	
Guaina di protezione per cavi	PUR, adatto per catene portacavi	a 12 fili ø5.8$_{-0.4}$ mm
Raggio di curvatura	5x diametro cavo	statico
	7.5x diametro cavo	dinamico
Peso	~0.4 kg	

Dati elettrici

Caratteristica	Dati tecnici	Ulteriori informazioni
Tensione di esercizio	5 ... 30 V DC	protezione da inversione di polarità
Corrente assorbita	<150 mA con 24 V DC	senza carico
Batteria	CR17335SE, 3 V al litio, 1800 mAh	
Durata batteria	10 Anno/i a T_U = 20 °C	come da specifica del produttore
Circuito di uscita	LD (RS422)	
Segnali di uscita	A, /A, B, /B	
Livello del segnale in uscita high	>2.5 V	
Livello del segnale in uscita low	<0.8 V	
Distanza impulsi	0.2, 0.5, 1.1, 2.5, 6.3 µs	
Interfaccia	SSI	RS422
Tipo di connessione	D-Sub	9 poli, 1 connettore maschio; 15 poli, 1 connettore maschio

Dati di sistema

Caratteristica	Dati tecnici	Ulteriori informazioni
Risoluzione	5, 10 µm	SSI, selezionabile tramite DIP switch
	1, 5, 10, 12.5 µm	LD
Precisione di sistema	±(0.04 + 0.01 x L) mm, L in m a T_U = 20 °C	L = lunghezza per metro iniziato
Ripetibilità	±1 Incremento(i)	unidirezionale
Range di misura	±83 m con risoluzione SSI 5 µm	
	±41 m con risoluzione SSI 10 µm	
Velocità di traslazione	≤8 m/s (SSI)	velocità di spostamento avviamento: <100 mm/s
	vedi tabella (LD)	dipende da distanza impulsi

■ Velocità di traslazione

		Velocità di traslazione Vmax [m/s]				
Risoluzione [µm]	**1**	4.00	1.60	0.72	0.32	0.12
	5	8.00	8.00	3.60	1.60	0.62
	10	8.00	8.00	7.20	3.20	1.25
	12.5	8.00	8.00	8.00	4.00	1.60
Distanza impulsi [µs]		0.2	0.5	1.1	2.5	6.3
Frequenza di conteggio [kHz]		1250.00	500.00	230.00	100.00	40.00

L'elettronica di conversione interna può generare impulsi di conteggio veloci la cui lunghezza è limitata dalla distanza degli impulsi. L'elettronica successiva dovrà essere regolata di conseguenza. Selezionare eventualmente prima la distanza degli impuls

Condizioni ambientali

Caratteristica	Dati tecnici	Ulteriori informazioni
Temperatura ambiente	0 ... 60 °C	
Temperatura di stoccaggio	-20 ... 70 °C	
Umidità relativa dell'aria	≤95 %	elettronica di conversione, condensazione non ammessa
	≤100 %	sensore, condensazione ammessa
CEM	EN 61000-6-2	immunità / immissione
	EN 61000-6-4	emissione elettromagnetica / emissione
Grado di protezione	IP20	EN 60529 (elettronica di conversione)
	IP67	EN 60529 (Sensore)

piedinatura

Connettore maschio X1

SSI	PIN
nc	1
nc	2
+24 V DC *	3
0 V **	4
nc	5
nc	6
SSI_DATA	7
/SSI_DATA	8
nc	9
nc	10
nc	11
SSI_GND	12
nc	13
SSI_CLK	14
/SSI_CLK	15

Connettore maschio X2

RS485	RS485 + LD	PIN
nc	A	1
nc	B	2
nc	nc	3
+24 V DC *	+24 V DC *	4
0 V **	0 V **	5
nc	/A	6
nc	/B	7
DÜA	DÜA	8
DÜB	DÜB	9

* Il connettore X1 e il connettore X2 sono collegati internamente
** Il connettore X1 e il connettore X2 sono collegati internamente

Istruzioni di montaggio

A, distanza di lettura sensore/banda	≤2 mm
B, spostamento laterale	±1 mm
C, disassamento	±3°
D, inclinazione longitudinale	±2°
E, inclinazione laterale	±2°

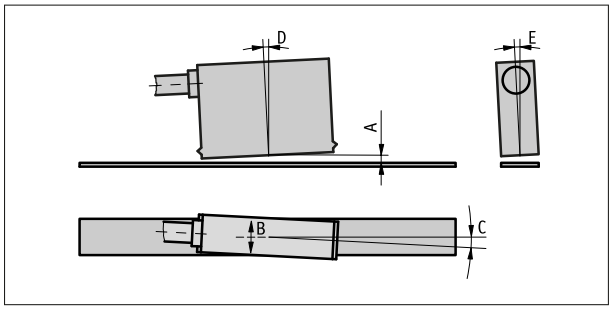

Rappresentazione simbolica

Ordine

Riferimento ordine

Sono necessari uno o più componenti di sistema:

Banda magnetica MB500/1	www.siko-global.com
Anello magnetico MR500	www.siko-global.com

Tabella ordini

Caratteristica	Dati ordine		Spezifikation	Ulteriori informazioni
Lunghezza cavo	A	...	01.0 ... 06.0 m, ad incrementi di 1 m	
interfaccia digitale	B	LD	Line Driver (RS422)	
		0	senza	
risoluzione digitale	C	...	1, 10, 12.5, 5 in µm	
Distanza impulsi	D	...	0.2, 0.5, 1.1, 2.5, 6.3 in µs	

Codice di ordinazione

ASA510H - ZM - [ ] - [ ] - [ ] - [ ] - 0 - S

A B C D

Volume di fornitura:
ASA510H, Distanziometro, Guida all'uso

Per gli accessori si rimanda a:

Panoramica Controconnettore	www.siko-global.com
Controconnettore, a9 poli, connettore femmina+cappuccio	Codice di ordinazione 71366+71365
Controconnettore, a 15 poli, connettore femmina+cappuccio	Codice di ordinazione 73947+73946

Con riserva di modifiche tecniche e salvo errori | 2025/03/06 | 15:51