Elettronica di conversione ASA110H

Quasi-assoluta, elettronica di conversione con batteria tampone

Profilo

- Max. risoluzione 1 µm (LD)
- Ripetibilità ±5 µm
- Interfaccia SSI
- Riga graduata MBA110/1
- Distanza di lettura ≤0.4 mm
- Unità compatta, a misurazione assoluta con sensore connesso in modo fisso
- Batteria di backup che non necessita di manutenzione
- Opzionale: 2 x interfaccia digitale LD

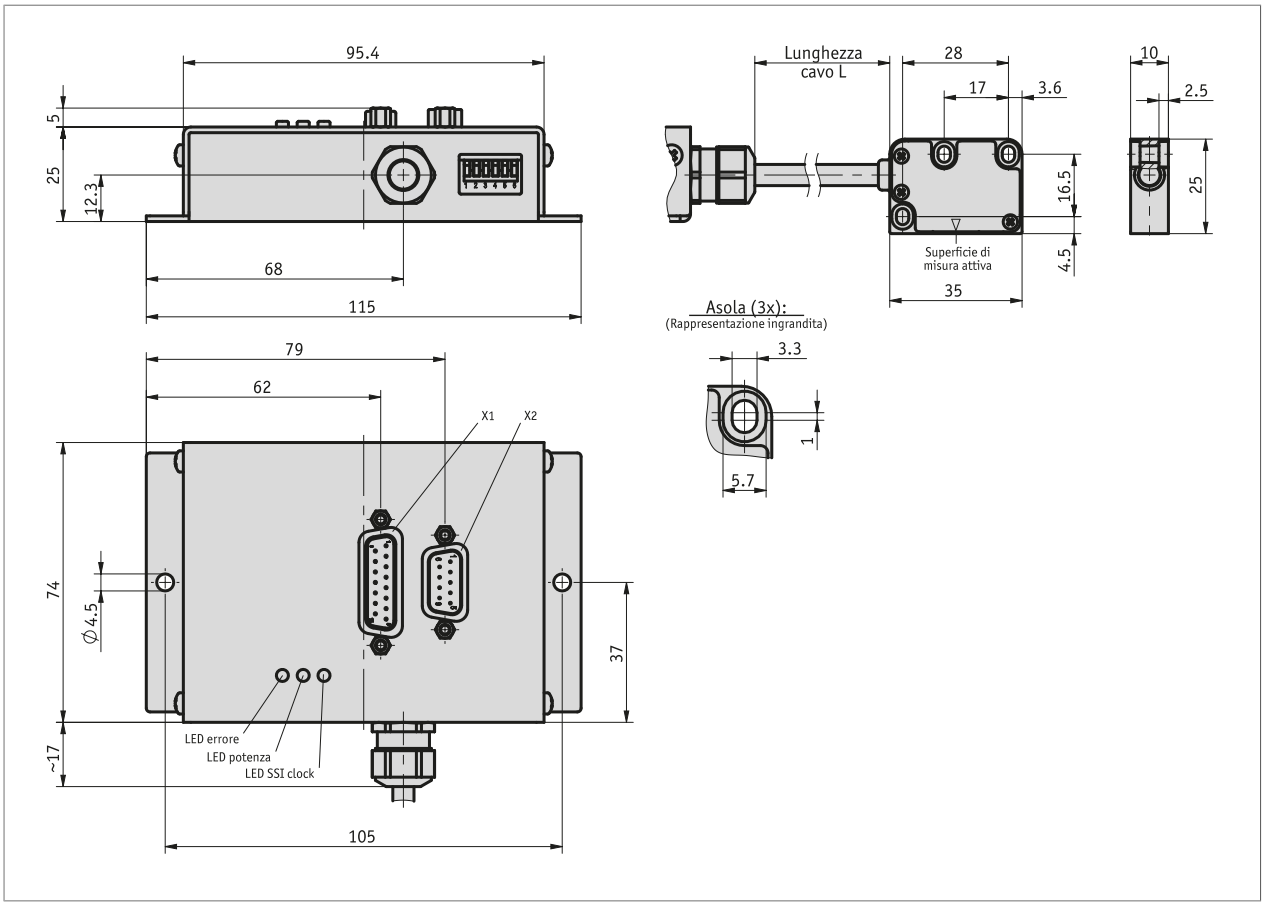

Dati meccanici

Caratteristica	Dati tecnici	Ulteriori informazioni
Corpo	lamiera di acciaio	elettrozincato
	pressogetto di zinco	sensore
Distanza di lettura sensore/banda	0.1 ... 0.4 mm	
Lunghezza cavo	≤6 m	
Guaina di protezione per cavi	PUR, adatto per catene portacavi	a 12 fili ø5.8$_{-0.4}$ mm
Raggio di curvatura	5x diametro cavo	statico
	7.5x diametro cavo	dinamico
Peso	≤0.4 kg	

Dati elettrici

Caratteristica	Dati tecnici	Ulteriori informazioni
Tensione di esercizio	5 ... 30 V DC	protezione da inversione di polarità
Corrente assorbita	<150 mA con 24 V DC	senza carico
Batteria	CR17335SE, 3 V al litio, 1800 mAh	
Durata batteria	10 Anno/i a T_U = 20 °C	come da specifica del produttore
Circuito di uscita	LD (RS422)	
Segnali di uscita	2x A, 2x /A, 2x B, 2x /B	
Livello del segnale in uscita high	>2.5 V	
Livello del segnale in uscita low	<0.8 V	
Distanza impulsi	0.2, 0.5, 1.1, 2.5, 6.3 µs	
Interfaccia	SSI	RS422
Tipo di connessione	D-Sub	9 poli, 1 connettore maschio; 15 poli, 1 connettore maschio

Dati di sistema

Caratteristica	Dati tecnici	Ulteriori informazioni
Risoluzione	1 µm fisso (SSI)	
	0.2 µm, 2 µm, 10 µm, 12.5 µm (LD)	
Precisione di sistema	±25 µm a T_U = 20 °C	
Ripetibilità	±5 µm	unidirezionale
Range di misura	4000 mm	
Velocità di traslazione	≤8 m/s (SSI)	velocità di spostamento avviamento: <100 mm/s
	vedi tabella (LD)	dipende da distanza impulsi

Velocità di traslazione

		Velocità di traslazione Vmax [m/s]				
Risoluzione [µm]	**0.5**	0.80	0.32	0.15	0.06	0.02
	1	4.00	1.60	0.72	0.32	0.12
	10	8.00	8.00	7.20	3.20	1.25
	12.5	8.00	8.00	8.00	4.00	1.60
Distanza impulsi [µs]		0.2	0.5	1.1	2.5	6.3
Frequenza di conteggio [kHz]		1250.00	500.00	230.00	100.00	40.00

L'elettronica di conversione interna può generare impulsi di conteggio veloci la cui lunghezza è limitata dalla distanza degli impulsi. L'elettronica successiva dovrà essere regolata di conseguenza. Selezionare eventualmente prima la distanza degli impuls

Condizioni ambientali

Caratteristica	Dati tecnici	Ulteriori informazioni
Temperatura ambiente	0 ... 60 °C	
Temperatura di stoccaggio	-20 ... 70 °C	
Umidità relativa dell'aria	≤95 %	elettronica di conversione, condensazione non ammessa
	≤100 %	sensore, condensazione ammessa
CEM	EN 61000-6-2	immunità / immissione
	EN 61000-6-4	emissione elettromagnetica / emissione
Grado di protezione	IP20	EN 60529 (elettronica di conversione)
	IP67	EN 60529 (Sensore)

piedinatura

Connettore maschio X1

SSI	SSI + 2xLD	PIN
nc	A	1
nc	/A	2
+24 V DC *	+24 V DC *	3
0 V **	0 V **	4
nc	nc	5
nc	nc	6
SSI_DATA	SSI_DATA	7
/SSI_DATA	/SSI_DATA	8
nc	B	9
nc	/B	10
nc	nc	11
SSI_GND	SSI_GND	12
nc	nc	13
SSI_CLK	SSI_CLK	14
/SSI_CLK	/SSI_CLK	15

Connettore maschio X2

RS485	RS485 + LD	PIN
nc	A	1
nc	B	2
nc	nc	3
+24 V DC *	+24 V DC *	4
0 V **	0 V **	5
nc	/A	6
nc	/B	7
DÜA	DÜA	8
DÜB	DÜB	9

* Il connettore X1 e il connettore X2 sono collegati internamente
** Il connettore X1 e il connettore X2 sono collegati internamente

Istruzioni di montaggio

Montando i sensori e la banda magnetica fare attenzione ad allinearli in modo corretto uno rispetto all'altro. La freccia marcata sulla banda deve essere rivolta nella stessa direzione dell'uscita del cavo.

A, distanza di lettura sensore/banda	≤0.4 mm
B, spostamento laterale	±0.5 mm
C, disassamento	±1°
D, inclinazione longitudinale	±1°
E, inclinazione laterale	±2°

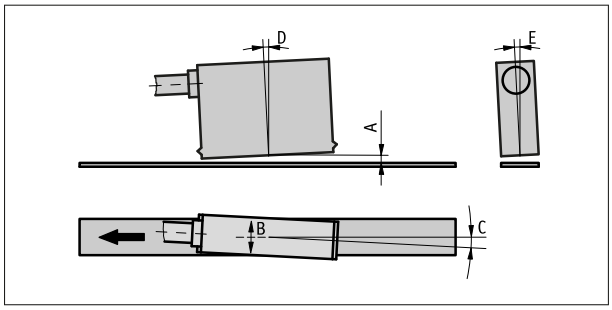

Rappresentazione simbolica

Ordine

Riferimento ordine

Sono necessari uno o più componenti di sistema:
Banda magnetica MBA110/1 www.siko-global.com

Tabella ordini

Caratteristica	Dati ordine		Spezifikation	Ulteriori informazioni
Lunghezza cavo	A	...	01.0 ... 06.0 m, ad incrementi di 1 m	
interfaccia digitale	B	LD	Line Driver (RS422)	
		2xLD	2x Line Driver (RS422)	
		0	senza	
risoluzione digitale	C	...	1, 5, 10, 12.5	
Distanza impulsi	D	...	0.2, 0.5, 1.1, 2.5, 6.3 in µs	

Codice di ordinazione

ASA110H - [ ] - [ ] - [ ] - [ ] - [0] - [S]
A B C D

Volume di fornitura:
ASA110H, Distanziometro, Guida all'uso

Per gli accessori si rimanda a:

Panoramica Controconnettore	www.siko-global.com
Controconnettore, a9 poli, connettore femmina+cappuccio	Codice di ordinazione 71366+71365
Controconnettore, a 15 poli, connettore femmina+cappuccio	Codice di ordinazione 73947+73946

Con riserva di modifiche tecniche e salvo errori | 2025/03/06 | 15:51