Module d'évaluation ASA110H

Quasi-absolu, module d'évaluation à pile de bufférisation

Profil

- Résolution 1 µm max. (LD)
- Reproductibilité ±5 µm
- Interface SSI
- Echelle MBA110/1
- Distance de lecture ≤0.4 mm
- Unité compacte de mesure absolue avec capteur emporté
- Pile de sauvegarde sans entretien
- Option : 2 x interface LD numérique

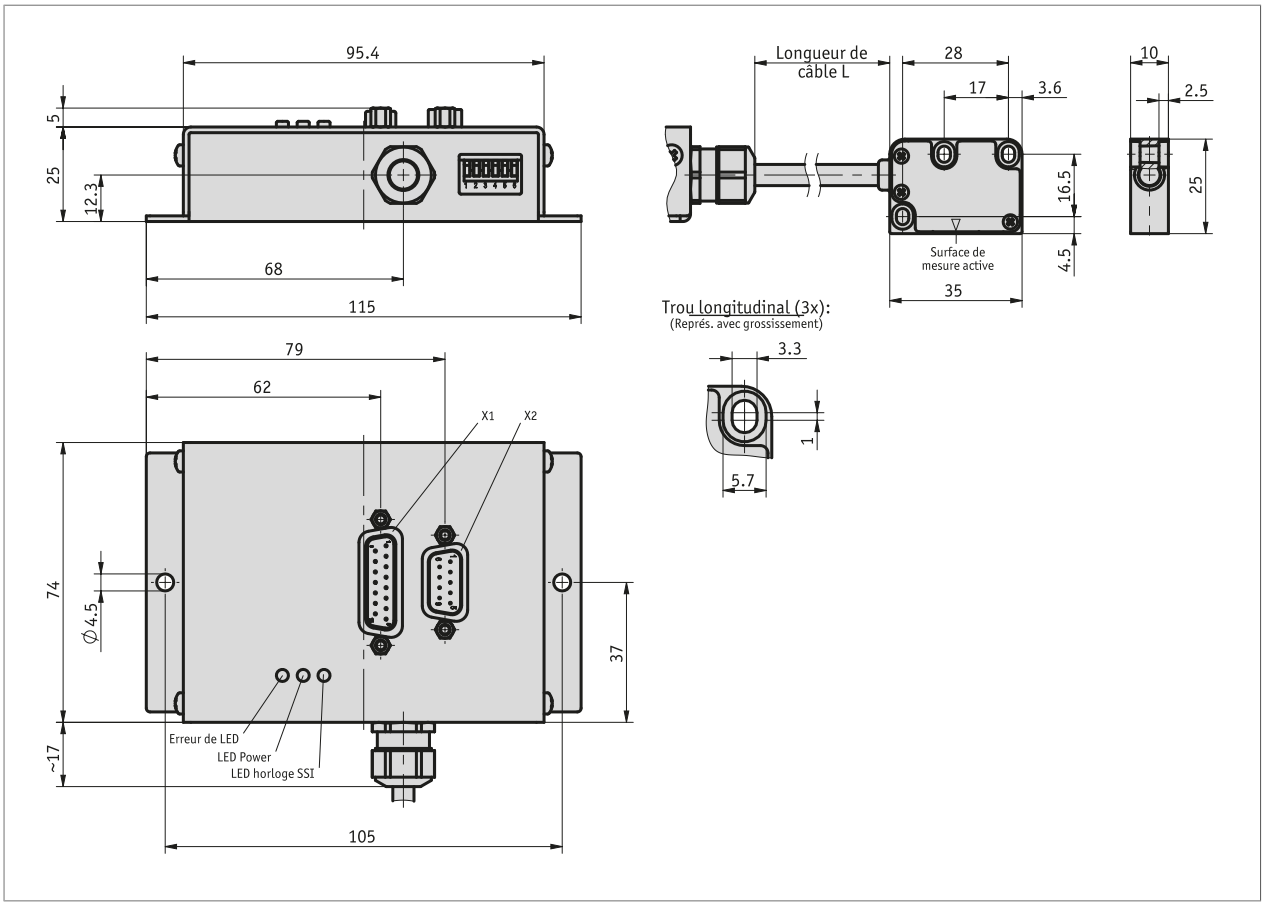

Donnnées mécaniques

Caractéristique	Caractéristiques techniques	Complément
Boîtier	tôle d'acier	électrozingué
	zinc moulé sous pression	capteur
Entrefer capteur/bande	0.1 ... 0.4 mm	
Longueur de câble	≤6 m	
Gaine de câble	PUR, compatible avec chaîne d'entraînement	12 fils ø5.8$_{-0.4}$ mm
Rayon de flexion câble	5x diamètre de câble	statique
	7.5x diamètre de câble	dynamique
Poids	≤0.4 kg	

Données électriques

Caractéristique	Caractéristiques techniques	Complément
Tension de service	5 ... 30 V CC	protection contre l'inversion de polarité
Consommation de courant	<150 mA pour 24 V DC	non chargé
Pile	CR17335SE, lithium 3 V, 1 800 mAh	
Durée de vie de batterie	10 Année(s) pour T_U = 20 °C	selon la spécification du fabricant
Circuit de sortie	LD (RS422)	
Signaux de sortie	2x A, 2x /A, 2x B, 2x /B	
Niveau de signal de sortie high	>2.5 V	
Niveau de signal de sortie low	<0.8 V	
Intervalle entre les impulsions	0.2, 0.5, 1.1, 2.5, 6.3 µs	
Interface	SSI	RS422
Type de branchement	D-Sub	9 pôles, 1 broche ; 15 pôles, 1 broche

Données de système

Caractéristique	Caractéristiques techniques	Complément
Résolution	1 µm fixe (SSI)	
	0.2 µm, 2 µm, 10 µm, 12.5 µm (LD)	
Précision du système	±25 µm pour T_U = 20 °C	
Reproductibilité	±5 µm	unidirectionnel
Plage de mesure	4000 mm	
Vitesse de déplacement	≤8 m/s (SSI)	vitesse de déplacement, démarrage : <100 mm/s
	voir tableau (LD)	en fonction de l'intervalle entre les impulsions

■ Vitesse de déplacement

		Vitesse de déplacement Vmax [m/s]				
Résolution [µm]	**0.5**	0.80	0.32	0.15	0.06	0.02
	1	4.00	1.60	0.72	0.32	0.12
	10	8.00	8.00	7.20	3.20	1.25
	12.5	8.00	8.00	8.00	4.00	1.60
Intervalle d'impulsions [µs]		0.2	0.5	1.1	2.5	6.3
Fréquence de comptage [kHz]		1250.00	500.00	230.00	100.00	40.00

L'électronique interne d'évaluation est capable de générer des impulsions de comptage dont la longueur est limitée par l'intervalle d'impulsions. L'électronique en aval doit être réglée en conséquence. Le cas échéant, sélectionner d'abord l'intervalle d'i

Conditions ambiantes

Caractéristique	Caractéristiques techniques	Complément
Température ambiante	0 ... 60 °C	
Température de stockage	-20 ... 70 °C	
Humidité relative	≤95 %	module d'évaluation, formation de rosée non autorisée
	≤100 %	capteur, formation de rosée autorisée
CEM	EN 61000-6-2	résistance aux interférences / nuisances
	EN 61000-6-4	perturbation / émission
Type de protection	IP20	EN 60529 (module d'évaluation)
	IP67	EN 60529 (capteur)

affectation des broches

Connecteur X1

SSI	SSI + 2xLD	PIN
nc	A	1
nc	/A	2
+24 V DC *	+24 V DC *	3
0 V **	0 V **	4
nc	nc	5
nc	nc	6
SSI_DATA	SSI_DATA	7
/SSI_DATA	/SSI_DATA	8
nc	B	9
nc	/B	10
nc	nc	11
SSI_GND	SSI_GND	12
nc	nc	13
SSI_CLK	SSI_CLK	14
/SSI_CLK	/SSI_CLK	15

Connecteur X2

RS485	RS485 + LD	PIN
nc	A	1
nc	B	2
nc	nc	3
+24 V DC *	+24 V DC *	4
0 V **	0 V **	5
nc	/A	6
nc	/B	7
DÜA	DÜA	8
DÜB	DÜB	9

* Connecteur X1 et connecteur X2 sont connectés en interne
** Connecteur X1 et connecteur X2 sont connectés en interne

Instruction de montage

Lors du montage du capteur et de la bande magnétique, respecter l'orientation correcte des deux composants l'un par rapport à l'autre. Lors du montage, la flèche de repère sur la bande doit pointer dans la même direction que la sortie du câble.

A, distance de lecture capteur / bande	≤0.4 mm
B, décalage latéral	±0.5 mm
C, défaut d'alignement	±1°
D, inclinaison longitudinale	±1°
E, inclinaison latérale	±2°

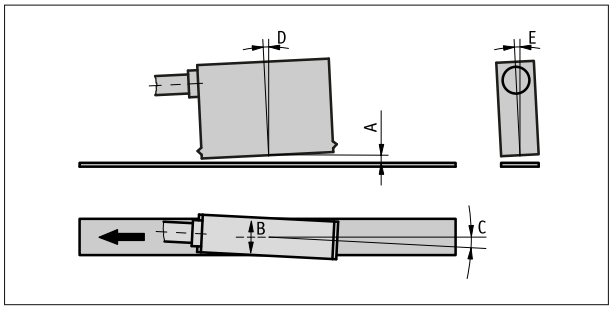

Représentation symbolique

Commande

Indication relative à la commande

Un ou plusieurs des composants suivants sont nécessaires :
Bande magnétique MBA110/1 www.siko-global.com

Tableau de commande

Caractéristique	Références		Spezifikation	Complément
Longueur de câble	A	...	01.0 ... 06.0 m, par pas de 1 m	
interface numérique	B	LD	Line Driver (RS422)	
		2xLD	2x Line Driver (RS422)	
		0	sans	
résolution numérique	C	...	1, 5, 10, 12.5	
Intervalle entre les impulsions	D	...	0.2, 0.5, 1.1, 2.5, 6.3 en µs	

Clé de commande

ASA110H - [ ] - [ ] - [ ] - [ ] - [0] - [S]
A B C D

Étendue de la livraison:

ASA110H, Vernier d'écartement, Instructions abrégées

Accessoires, voir:

Aperçu Connecteur correspondant	www.siko-global.com
Connecteur correspondant, 9 pôles, douille+capot	Clé de commande 71366+71365
Connecteur correspondant, 15 pôles, douille+capot	Clé de commande 73947+73946

Sous réserve de modifications techniques et d'erreurs. | 2025/03/06 | 15:51