## Profilo

- Facile da montare
- Stampa su richiesta

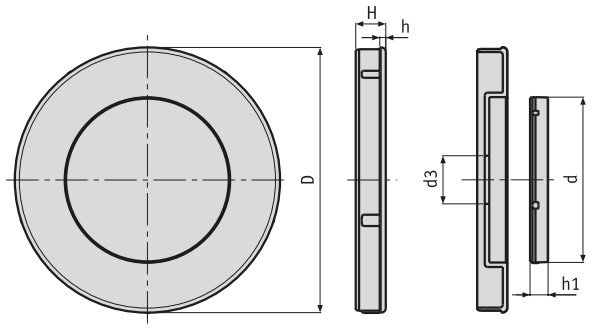


## Ordine

### Riepilogo codici ordine

| Codice di ordinazione | Modello | D | d | d3 | H | h | h1 |
|---|---|---|---|---|---|---|---|
| 83641 | D50* | 51.8 | 34 | 10 | 8 | 2 | 6 |
| 83642 | D80* | 86.8 | 55 | 16 | 10 | 2 | 6 |

* Stampa su richiesta

### Codice di ordinazione

**AD** - **...**