Perfil

- Diversos tamaños
- Superficie revestida de plástico o desnuda
- Diversos acabados del cubo

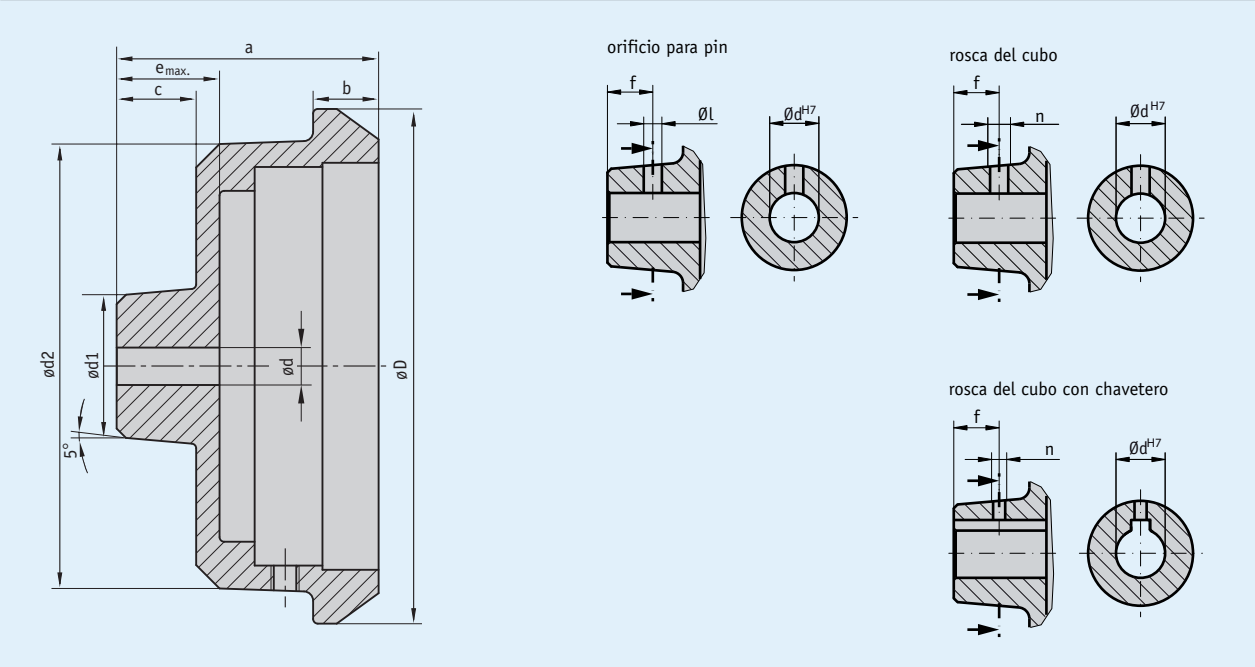

Datos mecánicos

Característica	Datos técnicos	Complemento
Material	aluminio	
Peso	0.2 kg	HST7
	0.2 kg	HST8
	0.5 kg	HST11

Tabla de medidas

Tipo	øD	ødv	ødx	ød1	ød2	a	b	c	e	Apto para
HST7	78	5.8	20	32	60	50	20	15	20	S50/1
HST8	75	5.8	12	20	60	43	10	10	13	S50/1
HST11	110	6.8	16	30	95	56	14	17	22	S80/1; SZ80/1

ødv =d pretaladrado; ødx = d máx.

Mecanizado especial

Tipo de rueda manual	HST7					HST8		
Taladro dH7	6 ... 8	9, 10	11, 12	13 ... 16	17 ... 20	6 ... 8	9, 10	11, 12
Anchura de ranura de resorte de ajuste JS9		3	4	5			3	
Agujero para clavija	3.8/10	3.8/10	3.8/10	4.8/10	4.8/10	3.8/6	3.8/6	3.8/6
Rosca d cubo sin ranura d chaveta JS9	M4/10	M4/10	M4/10	M6/10	M6/10	M4/6	M4/6	M4/6
Rosca cubo c. ranura muelle ajuste JS9		M3/10	M3/10	M4/10				

Tipo de rueda manual	HST11				
Taladro dH7	7, 8	9, 10	11, 12	13 ... 15	16
Anchura de ranura del resorte de ajuste JS9		3	4	5	5
Agujero para clavija	3.8/12	3.8/12	3.8/12	4.8/12	4.8/12
Rosca d cubo sin ranura d chaveta JS9	M4/12	M4/12	M4/12	M6/12	M6/12
Rosca cubo c. ranura muelle ajuste JS9		M3/12	M3/12	M4/12	

Lo destacado en color naranja indica características del pedido

Pedido

Observación de pedido

Se necesitan uno o varios componentes de sistema:

Indicación analógica de posición S50/1 www.siko-global.com
Indicación analógica de posición S80/1 www.siko-global.com

Tabla de pedidos

Característica	Datos de pedido		Especificación	Complemento
Tipo de rueda manual	7	A	HST7	
	8		HST8	
	11		HST11	
Superficie	B	B	sin pintar	
	CS		revestido de plástico, negro mate	no con HST7
			otros a demanda	
Diámetro de taladro	5.8	C	pretaladrado	sólo con HST7, HST8
	6.8		pretaladrado	sólo con HST11
	...		6 ... 20 mm, en pasos de 1 mm	ver tabla de medidas, valor máximo ødx
Chavetero	OP	D	sin ranura de resorte de ajuste	
	JS9		asentamiento ligero	según DIN 6885/1 T1
	P9		asentamiento firme	según DIN 6885/1 T1
Orificio para pin	OS	E	sin agujero para clavija	
	...		diámetro "øl"/medida "f" (p.ej. 3.8/12)	ver tabla de mecanizados especiales, en función del tipo de rueda manual, sólo si ranura del resorte de ajuste "OP", sólo si rosca del cubo "ONG"
			otros a demanda	
Rosca del cubo	ONG	F	sin rosca de cubo	
	...		rosca "n"/medida "f" (p.ej. M4/12)	ver tabla de mecanizados especiales, en función del tipo de rueda manual, sólo si agujero para clavija "OS"
			otros a demanda	
Cubo torneado	OAN	G	sin cubo torneado	
			otros a demanda	
Indicador de posición	PM	H	indicación de posición montada	es necesario pedido aparte de un indicador de posición
	PS		indicación de posición aparte	es necesario pedido aparte de un indicador de posición

Clave de pedido

HST	-		-		-		-		-		-		-		-	
		A		B		C		D		E		F		G		H

Volumen del suministro: *HST...*

Los accesorios los puede encontrar:
Tapa de cierre AD *www.siko-global.com*

Reservado el derecho a introducir modificaciones técnicas • 2016/11/21 • 12:16